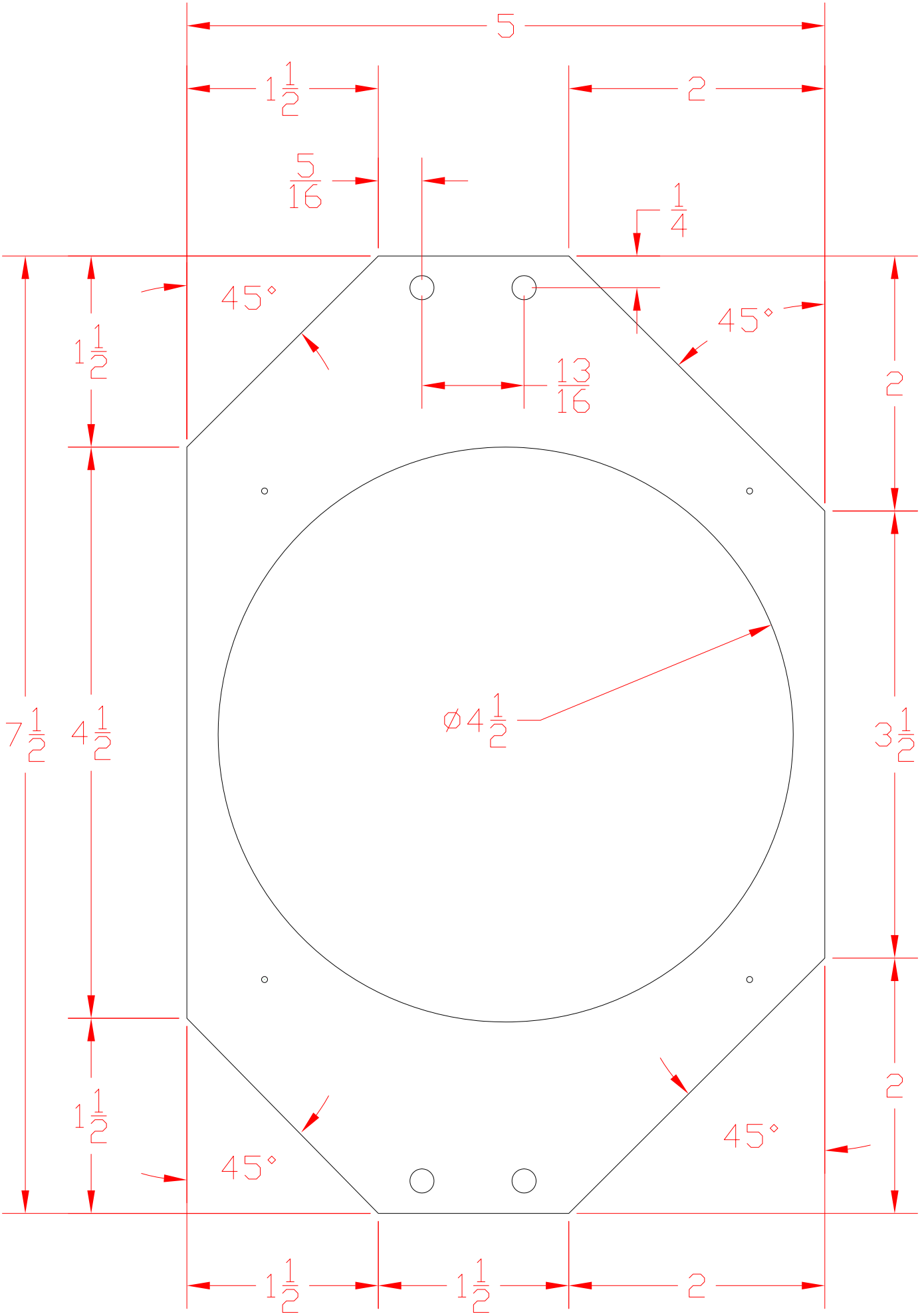
5
1 1/2
2
5/16
1/4
45°
45°
1 1/2
13/16
2
7 1/2
4 1/2
ø4 1/2
3 1/2
1 1/2
2
45°
45°
1 1/2
1 1/2
2